令和8年度第一種下期技能試験の解答　候補Ｎｏ．１０

■完成作品の概念図と正解作品例

【概念図】図中の電線色別のうち、 は電線の色別を問わないことを示す。

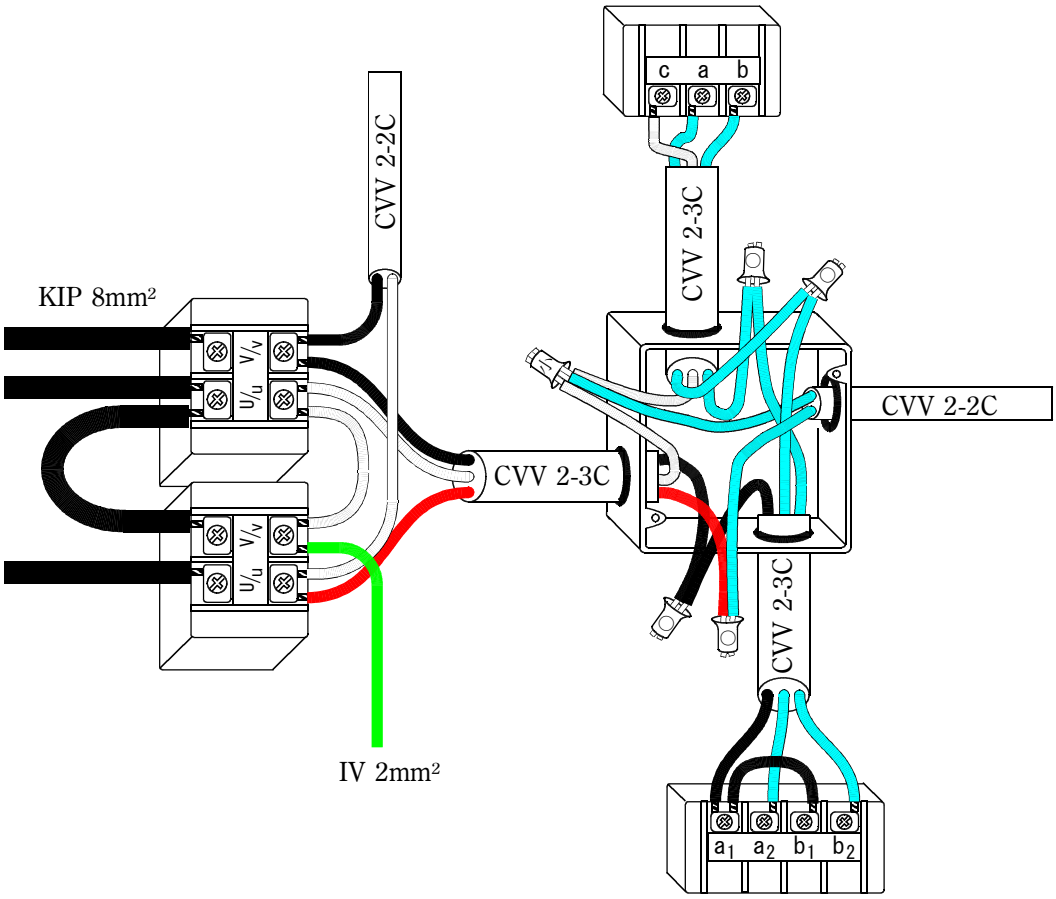

【複線図】

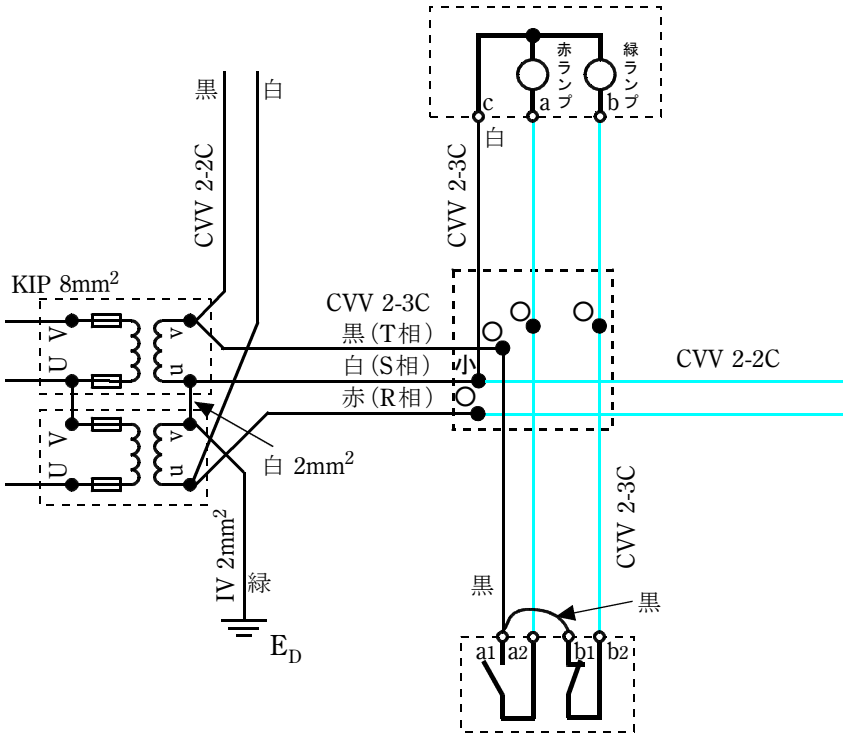
黒
白
CVV 2-2C
KIP 8mm²
U
V
u
v
CVV 2-3C
黒（T相）
白（S相）
赤（R相）
小
CVV 2-2C
白 2mm²
IV 2mm²
緑
E_D
赤ランプ
緑ランプ
c
a
b
白
CVV 2-3C
黒
黒
CVV 2-3C
a1
a2
b1
b2

【正解作品例】

