令和8年度第一種下期技能試験の解答　候補Ｎｏ．８

■完成作品の概念図と正解作品例

【概念図】図中の電線色別のうち、 は電線の色別を問わないことを示す。

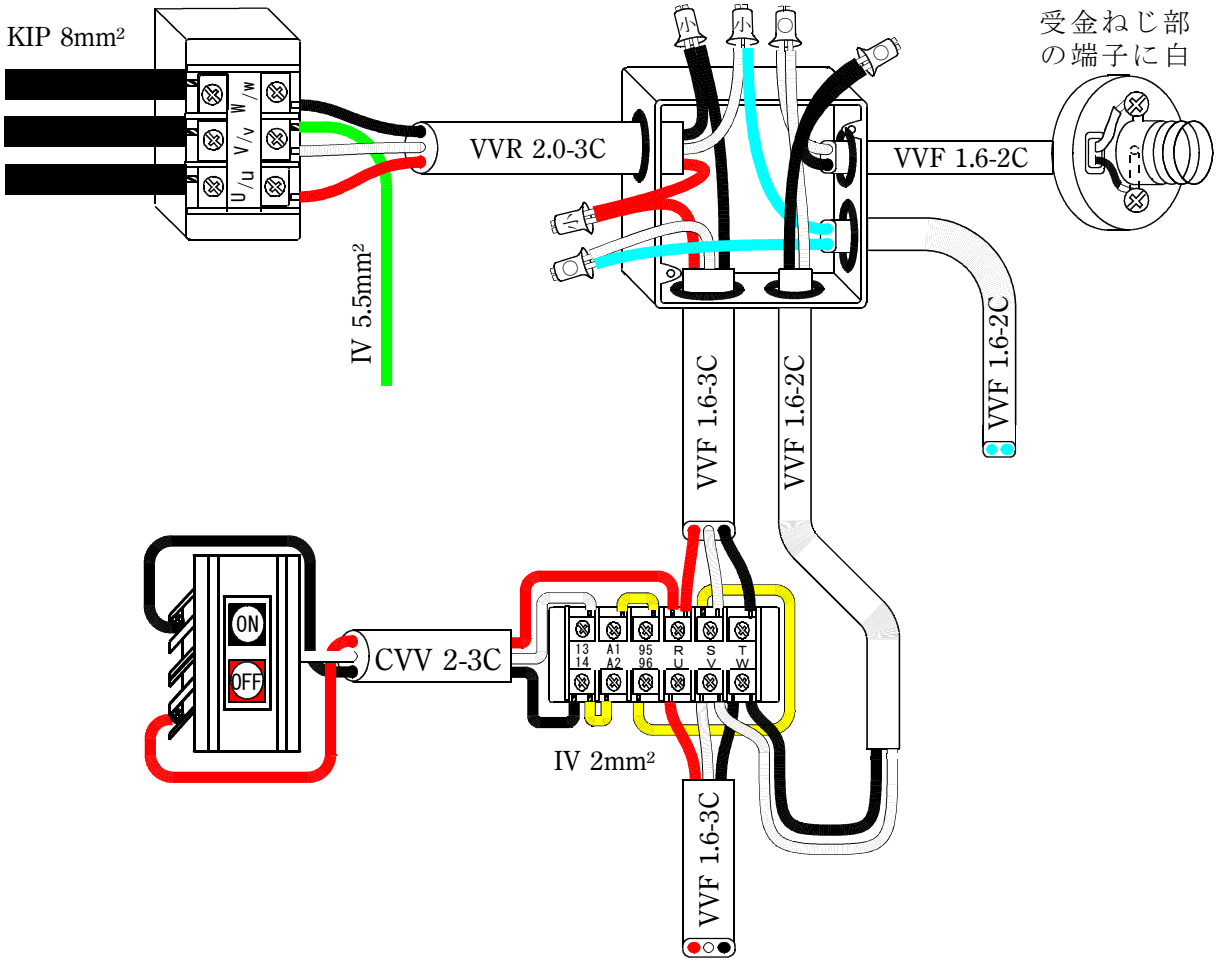

【複線図】

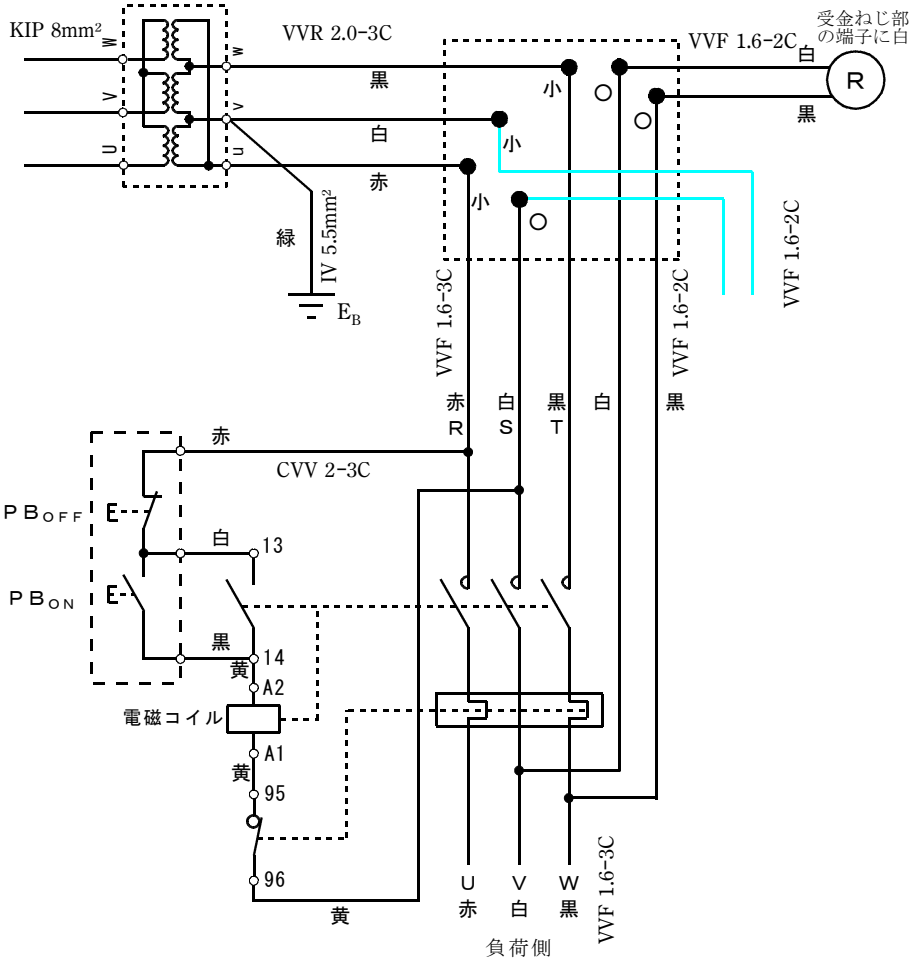
KIP 8mm²
VVR 2.0-3C
VVF 1.6-2C
受金ねじ部
の端子に白
白
R
黒
黒
白
赤
小
小
小
緑
IV 5.5mm²
E_B
VVF 1.6-3C
VVF 1.6-2C
VVF 1.6-2C
VVF 1.6-2C
赤
R
白
S
黒
T
白
黒
赤
CVV 2-3C
PB_OFF
白
13
PB_ON
黒
14
黄
A2
電磁コイル
A1
黄
95
96
黄
U
赤
V
白
W
黒
VVF 1.6-3C
負荷側

【正解作品例】

