令和8年度第一種下期技能試験の解答　候補Ｎｏ．７

■完成作品の概念図と正解作品例

【概念図】図中の電線色別のうち、 は電線の色別を問わないことを示す。

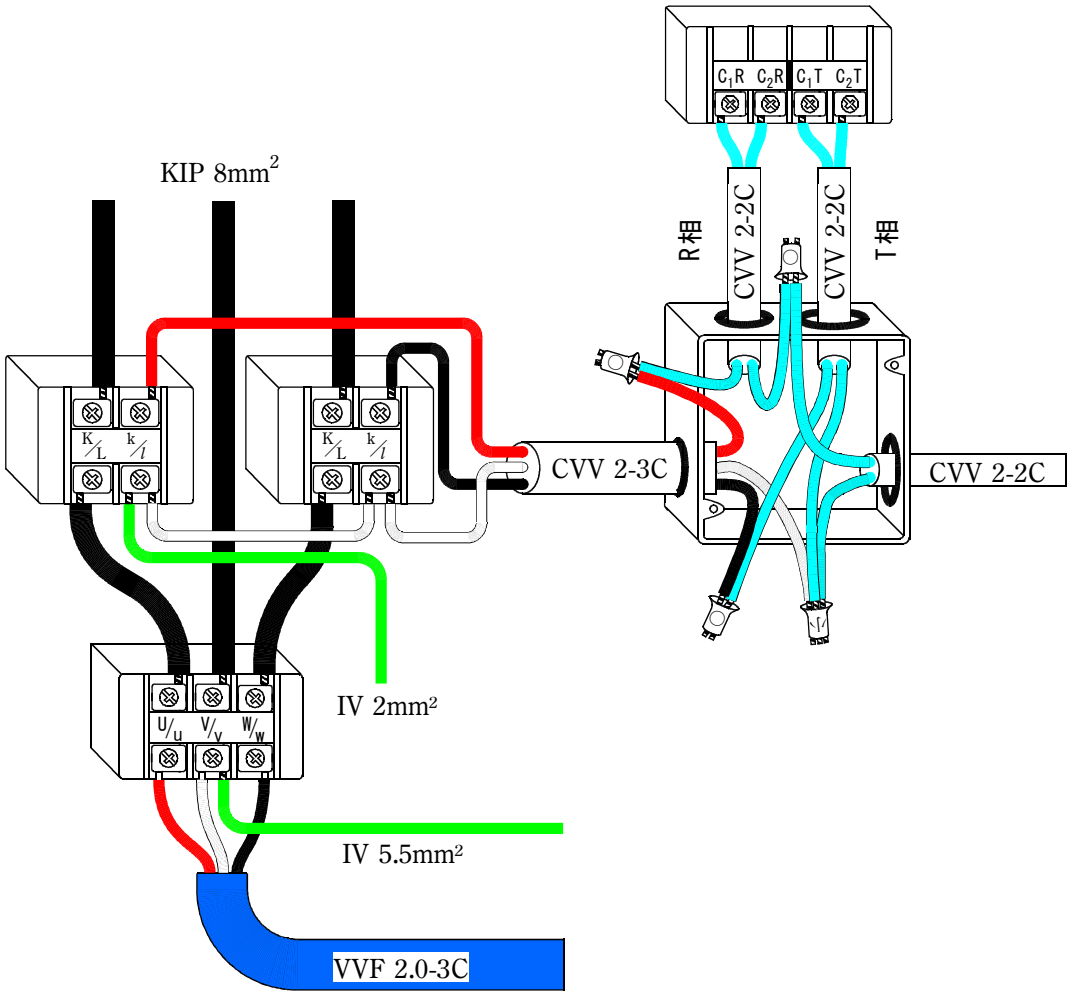

【複線図】

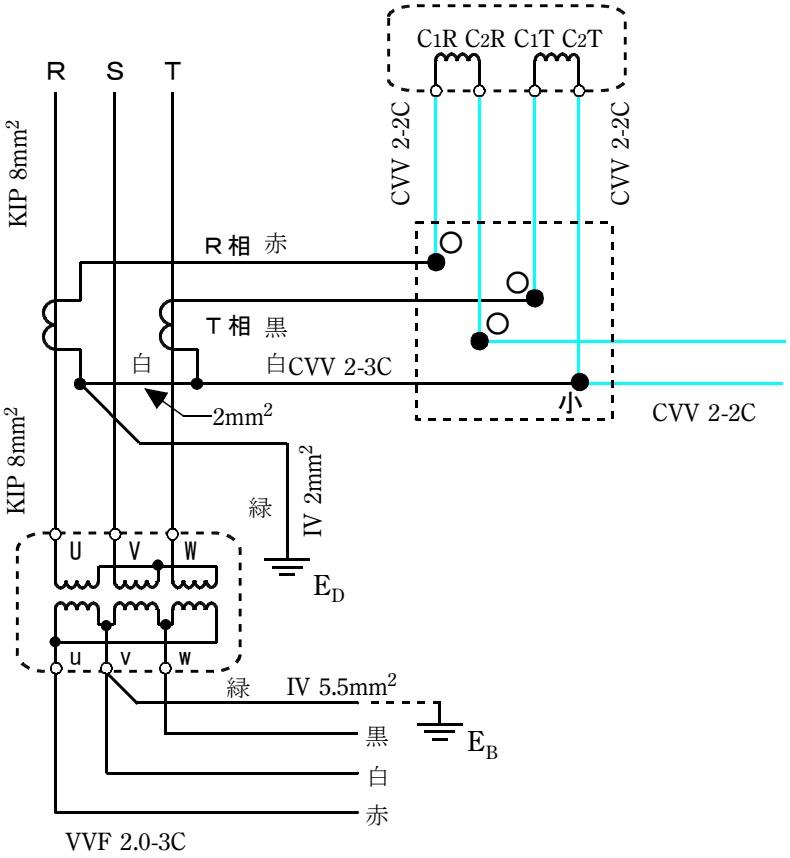
C1R C2R C1T C2T
CVV 2-2C
CVV 2-2C
R S T
KIP 8mm2
R相 赤
T相 黒
白
白CVV 2-3C
小
CVV 2-2C
2mm2
KIP 8mm2
緑
IV 2mm2
U V W
ED
u v w
緑 IV 5.5mm2
黒
白
赤
EB
VVF 2.0-3C

【正解作品例】

