令和8年度第一種下期技能試験の解答　候補Ｎｏ．６

■完成作品の概念図と正解作品例

【概念図】図中の電線色別のうち、 は電線の色別を問わないことを示す。

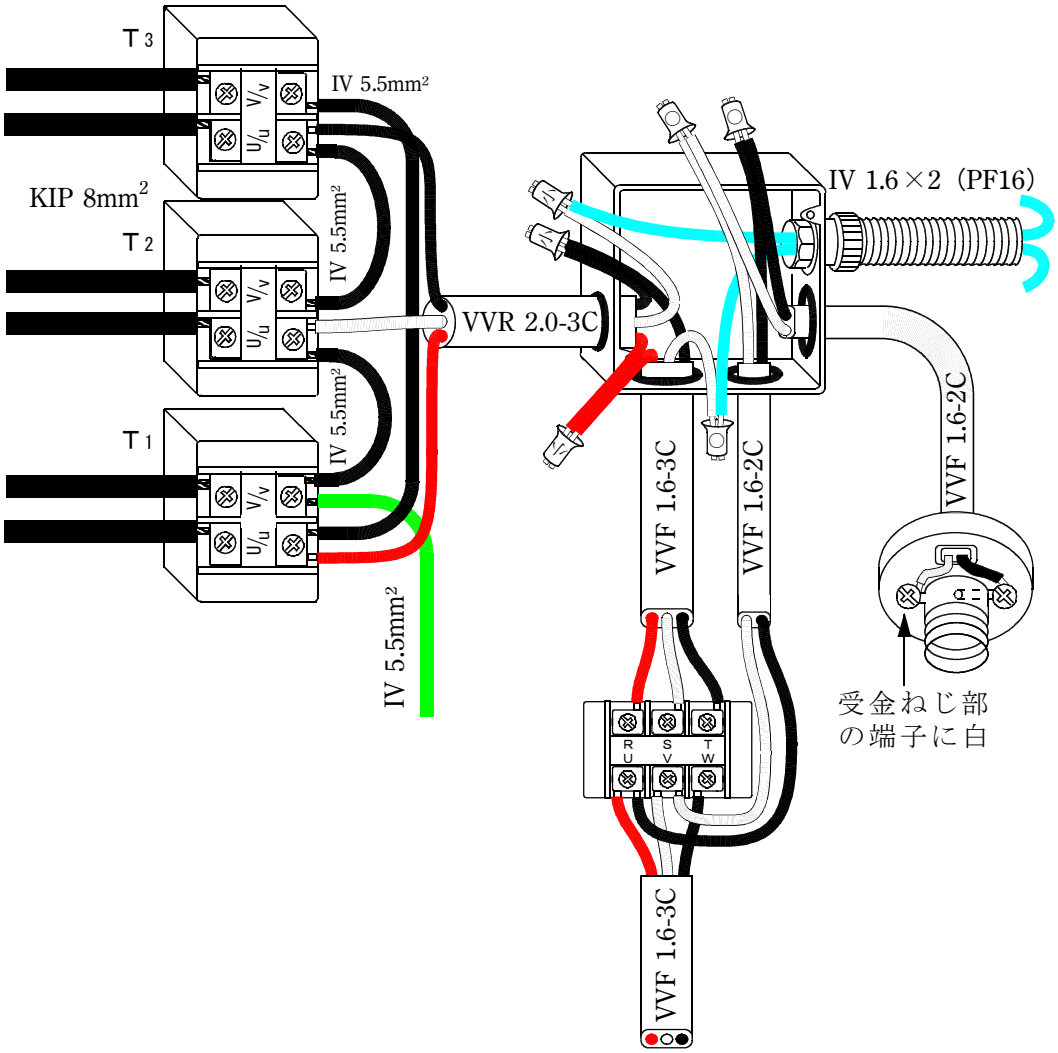

【複線図】

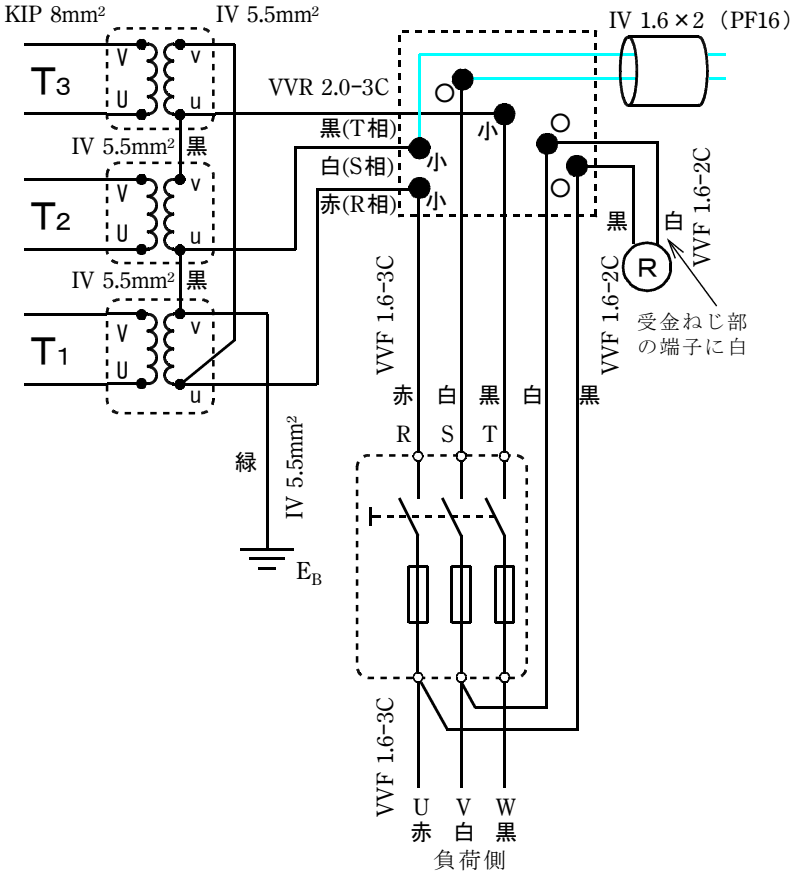
KIP 8mm²
IV 5.5mm²
IV 1.6×2（PF16）
T3
T2
T1
V
U
v
u
VVR 2.0-3C
黒(T相)
白(S相)
赤(R相)
小
IV 5.5mm² 黒
IV 5.5mm² 黒
緑
IV 5.5mm²
E_B
VVF 1.6-3C
赤 白 黒 白
R S T
黒
VVF 1.6-2C
白
VVF 1.6-2C
R
受金ねじ部
の端子に白
VVF 1.6-3C
U V W
赤 白 黒
負荷側

【正解作品例】

