令和8年度第一種下期技能試験の解答　候補Ｎｏ．５

■完成作品の概念図と正解作品例

【概念図】

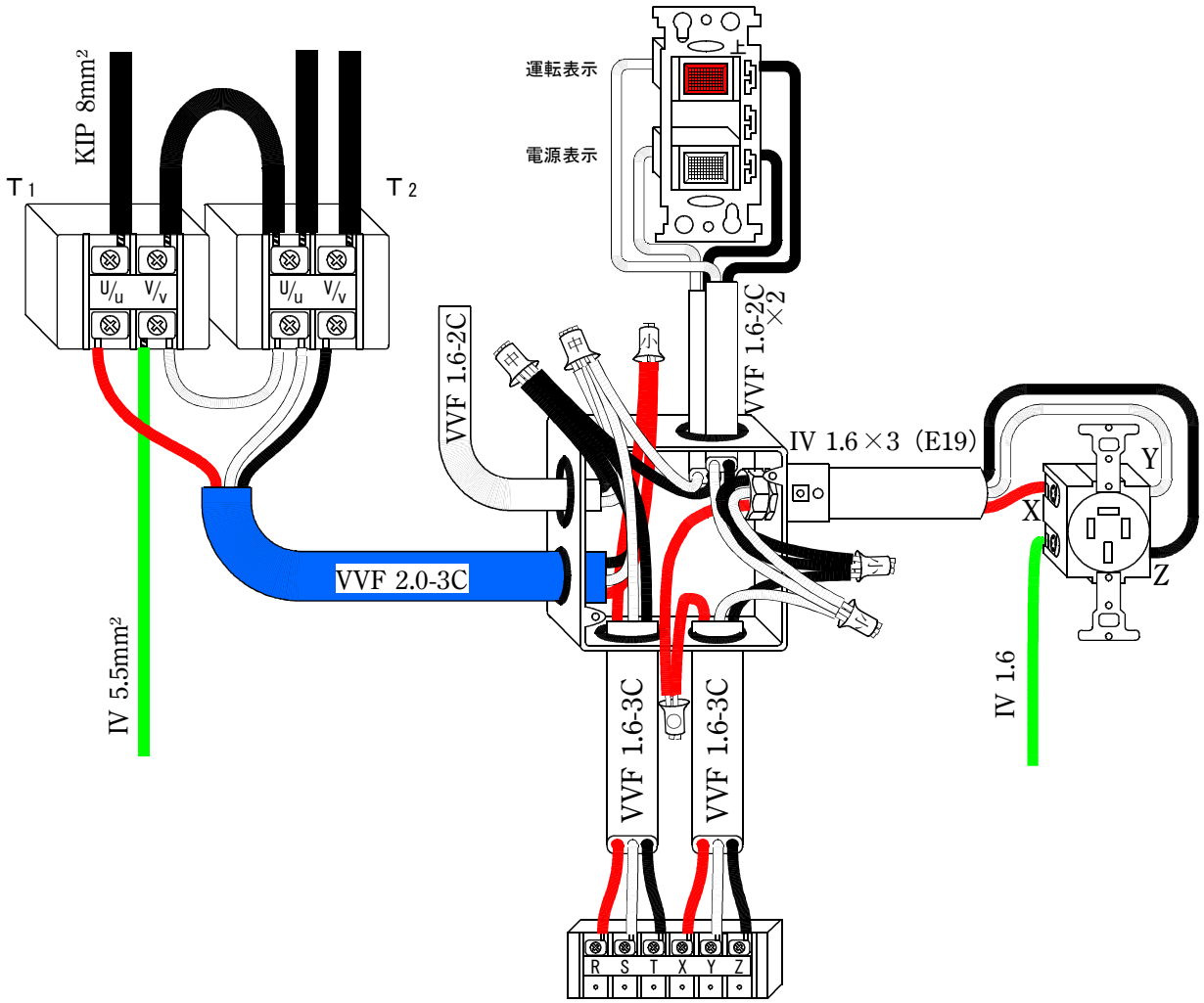

【複線図】

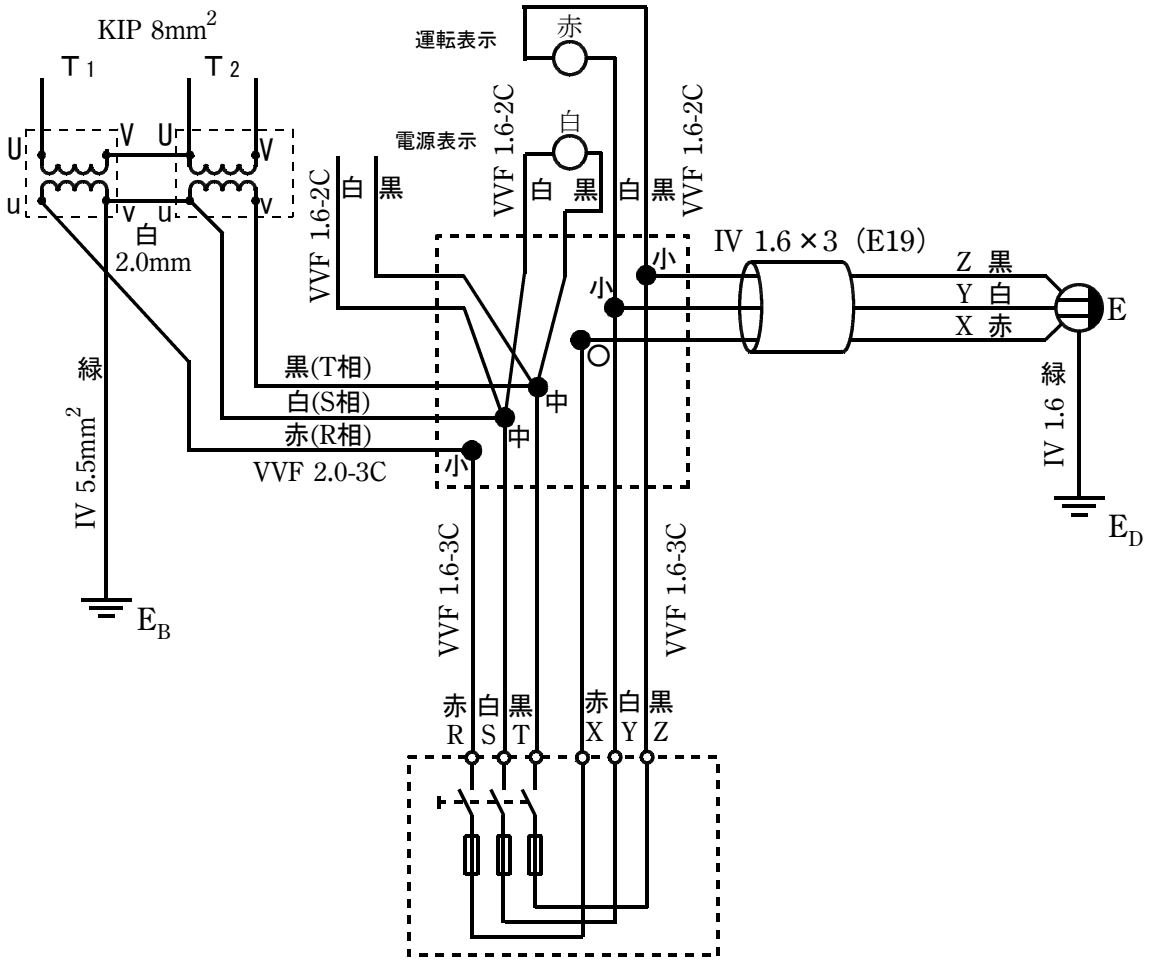
KIP 8mm²
T1
T2
U
V
u
v
白
2.0mm
緑
IV 5.5mm²
EB
黒(T相)
白(S相)
赤(R相)
VVF 2.0-3C
運転表示
赤
電源表示
白
VVF 1.6-2C
白 黒
白 黒
白 黒
VVF 1.6-2C
VVF 1.6-2C
小
中
中
小
IV 1.6×3（E19）
Z 黒
Y 白
X 赤
E
緑
IV 1.6
ED
VVF 1.6-3C
VVF 1.6-3C
赤 白 黒
R S T
赤 白 黒
X Y Z

【正解作品例】

