■完成作品の概念図と正解作品例

【概念図】図中の電線色別のうち、　　は電線の色別を問わないことを示す。

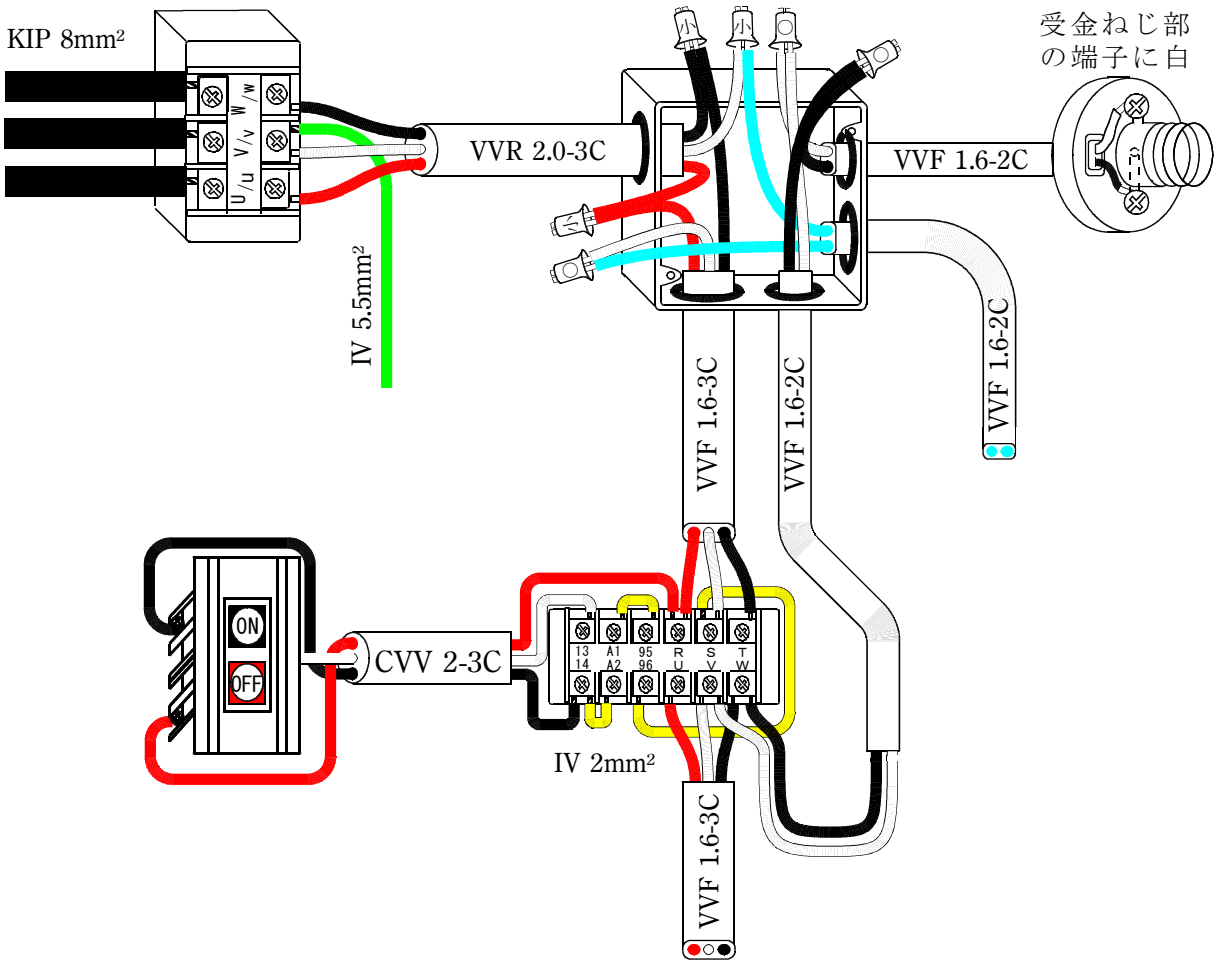

【複線図】

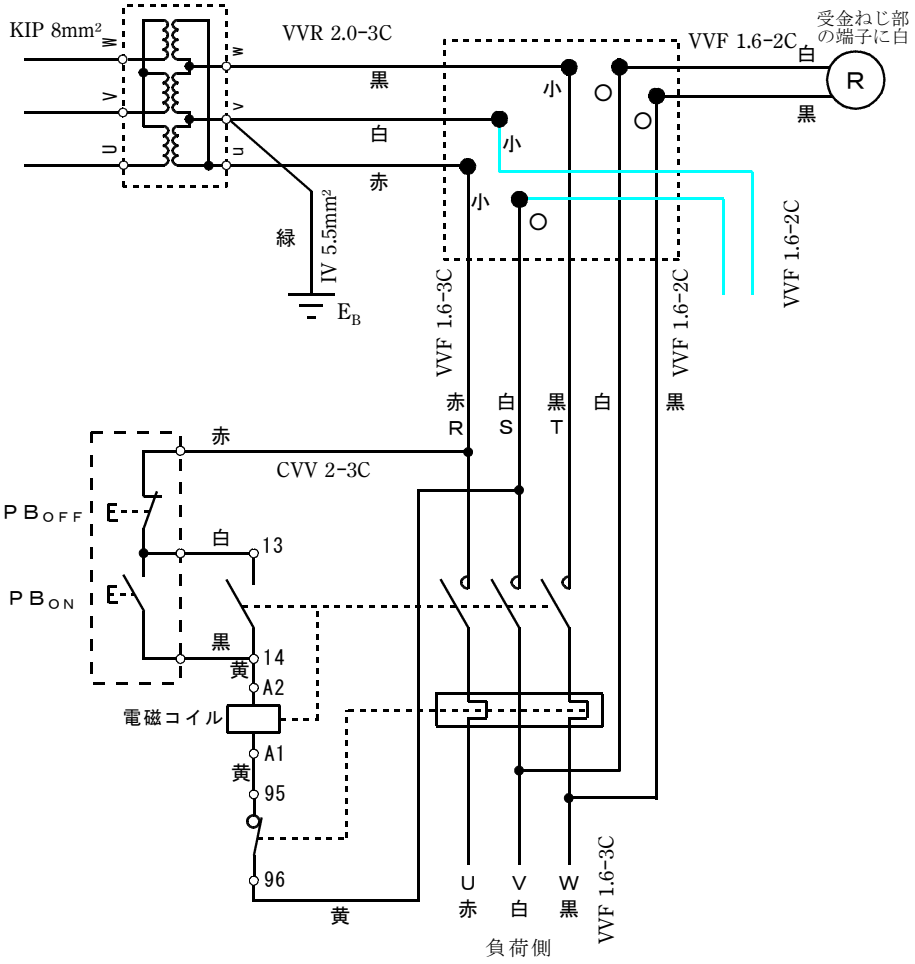
KIP 8mm²
VVR 2.0-3C
VVF 1.6-2C
受金ねじ部の端子に白
R
白
黒
黒
白
赤
緑
IV 5.5mm²
E_B
小
VVF 1.6-3C
VVF 1.6-2C
赤 R
白 S
黒 T
白
黒
赤
CVV 2-3C
PB_OFF
PB_ON
13
14
A2
黒
黄
電磁コイル
A1
黄
95
96
黄
U 赤
V 白
W 黒
VVF 1.6-3C
負荷側
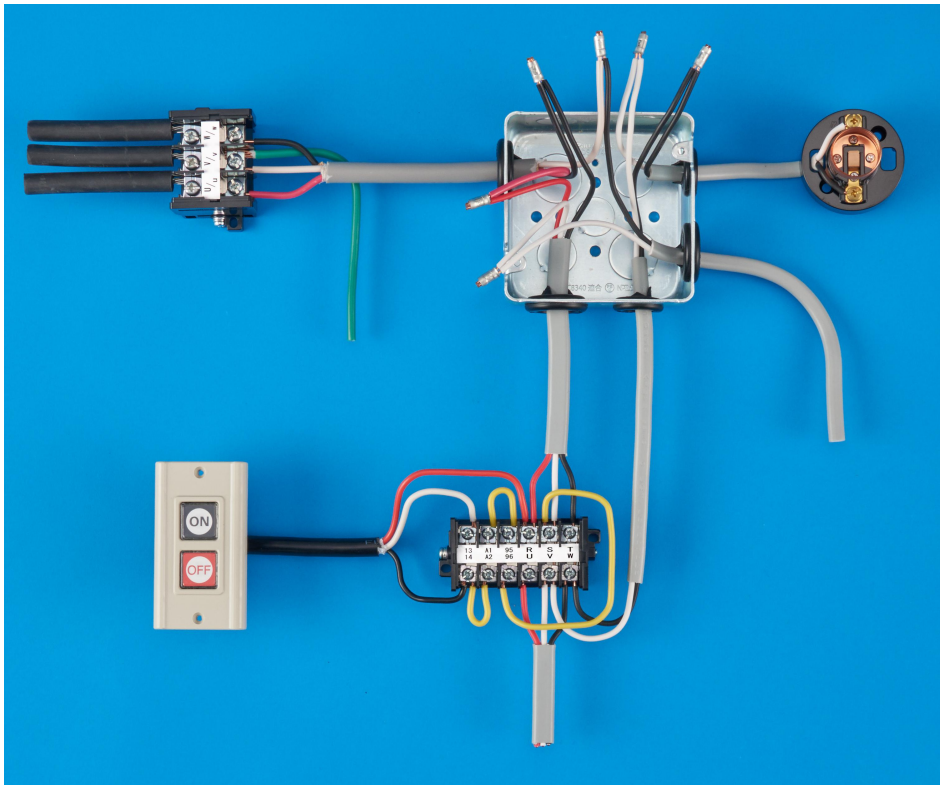
【正解作品例】